Wanbo T2 Max

WANBO T2 MAX

Kurzvorstellung Beta 2.5	Der T2 Max kurz vorgestellt: Der Wanbo Game-Portabel LED LCD Projektor bietet 250 Ansi-Lumen einen Kontrast von 2000:1 und eine HDTV 1920 x 1080 Auflösung. Es ist ein LED Projektor mit 20000 Stunden Licht Lebensdauer, was umgerechnet über 13.7 Jahre bei 4 Stunden täglich wären. Der eingebaute Umgebungslichtsensor (Ambient Light Sensor) erkennen das Umgebungslicht im Raum und optimieren automatisch das Bild. Der Projektor bietet auch einen integrierten Mediaplayer an, mit dem sich Dateien dirtekt abspielen lassen. 250 Ansi-Lumen sorgen dafür, dass auch eine Bildbreite von 161 cm möglich ist. Wenn Raumlicht vorhanden ist, dann sollte das Bild jedoch max. 107 cm breit sein. Da der Projektor Airplay, Miracast Screen Mirroring Signale erkennt, ist es möglich von einem Smartphone, Tablet, PC (Android, Windows und iOS) Videos mit einer hohen Auflösung und Surround-Sound über WLAN direkt abzuspielen. Als weiteres Extra ist zu erwähnen, dass durch die Bluetooth-Funktion der Projektor mit externen kabellosen Lautsprechern verbunden werden kann. Des Weiteren ist er Full HD 1080P und 4K (komprimiert) kompatibel. Mit gerade mal 29 Dezibel gehört das Gerät zu den leiseren Projektoren.
Projektionssystem	1 x LCD TFT Panel HDTV 16/9 Liquid Crystal Display
Ansi-Lumen	Projektor: 250 — Leinwand: 111 Lux (bei 200 cm Leinwand)
Kontrast	Projektor: 2000:1 full on/off — Leinwand: 2000:1 full on/off
Schwarzwert	Projektor: 0,1250 min. Lumen — Leinwand: 0.056 min. Lumen
Offset	-
Auflösung	HDTV 1920 x 1080 2.073.600 Pixel UHD (4K2K) 3840 x 2160 komprimiert
Wiedergabesignale	Pal, SECAM, NTSC, HDTV 720p, 1080i, 1080p, 4K UHD (komprimiert), EDTV 480p, 576p **Mediaplayer Formate.**
Einsatzgebiet	Game-Portabel | Sehr portable Kleinbild-Projektionen. Sehr kleine Bildbreite und Räume mit sehr wenig Raumlicht.
Lichtquelle	LED
Licht Lebensdauer	20000 Std.
Betriebskosten	0,00 € da LED
Focus	autofocus
Zoom	Kein Zoom
Objektiv	-
Projektionsverhältnis	-
Audio	2 x 3W

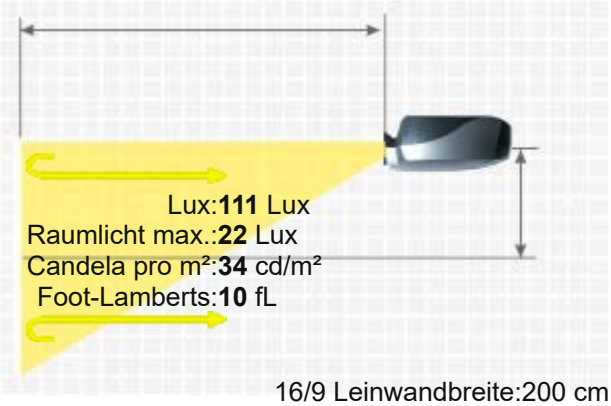

16/9 Leinwandbreite:200 cm
. Leinwand :1 Gain

Anschlüsse	HDMI in Mini Jack Audio in und out USB in Bluetooth 5.1
Deckenmontage	JA
Stromverbrauch	55W
Maße BxHxT	140 x 110 x 150 mm (5,5"x4,3"x5,9") 2.31 L/dm³
Betriebsgeräusch	29dB
Gewicht	1,47 kg / 2,2 lbs.
Keystone-Korrektur	-
Ausleuchtung	-
Frequenz	-
Foot-Lamberts	10 fL / max. 161 cm Bildbreite
Candela pro m²	35 cd/m²
Ausstattung (Extras)	■ Full HD 1080P kompatibel ■ Integrierter Mediaplayer ■ Automatische und manuelle vertikale Keystone-Korrektur ■ High Dynamic Range (HDR) ■ W-Lan Netzwerk kompatibel. ■ Umgebungslichtsensor (Ambient Light Sensor). ■ Android 9.0
Screen Mirroring	Miracast, Airplay
Baujahr	2023 // Letzte Datenänderung: 2024-10-02 Angelegt: 2023-11-22 15:11:43

Mehr Details

https://www.hcinema.de/pro/wanbot2max.html

Aufgrund unseres stetigen Engagements für die kontinuierliche Verbesserung der Qualität unserer Projektoren-Datenbank, kann diese Broschüre auch ohne Vorankündigung Änderungen unterworfen werden. HCinema haftet nicht für eventuelle, in den Produktbeschreibungen enthaltene Fehler oder Auslassungen.