Roly RL-E6U

ROLY

LASER

ROLY RL-E6U

Kurzvorstellung Beta 2.5	Hersteller Roly bietet mit dem RL-E6U einen Stationär LCD Laser Projektor mit WUXGA 1920 x 1200 Auflösung und einem Kontrast von 5000000: 1 an. Eine Laser Lebensdauer von 20000 Stunden gibt der Hersteller an, was bei einem täglichen schauen von 4 Stunden über 13.7 Jahre wären. Die horizontale und vertikale Keystone-Korrektur sorgt für Spielraum beim Aufstellen. Bis zu 800 cm Bildbreite kann der Projektor gut ausleuchten durch die 6200 Ansi-Lumen. Räume mit Restlicht schafft der Projektor mit einer geringeren Bildbreite, max. 533 cm würden wir empfehlen. Des Weiteren kann der Projektor 1080P ohne Probleme abspielen, und kann somit durch die 360°-Projektion Blu-rays selbst an die Decke projizieren.	
Projektionssystem	3 x 0,64" LCD TFT Panel WUXGA 16/9 Liquid Crystal Display	
Ansi-Lumen	Projektor: 6200	Leinwand: 2756 Lux (bei 200 cm Leinwand)
Kontrast	Projektor: 5000000: 1	Leinwand: 5000000: 1
Schwarzwert	Projektor: 0,0012 min. Lumen	Leinwand: 0,001 min. Lumen
Offset	-	
Auflösung	WUXGA 1920 x 1200 2.304.000 Pixel	
Wiedergabesignale	Pal, SECAM, NTSC, HDTV 720p, 1080i, 1080p, EDTV 480p, 576p	
Einsatzgebiet	Stationär | Festinstallation im Schulungsraum und Meetingraum sowie Konferenzraum. Sehr Große Bildbreite und Räume mit viel Raumlicht sowie schattiertes Tageslicht.	
Lichtquelle	Laser Diode	
Licht Lebensdauer	20000 Std. / 30000 Std. im Eco Mode	
Betriebskosten	0,00 € da Laser	
Focus	manuell	
Zoom	manuell x1.6 + Digital Zoom	
Objektiv	optional	
Projektionsverhältnis	optional	

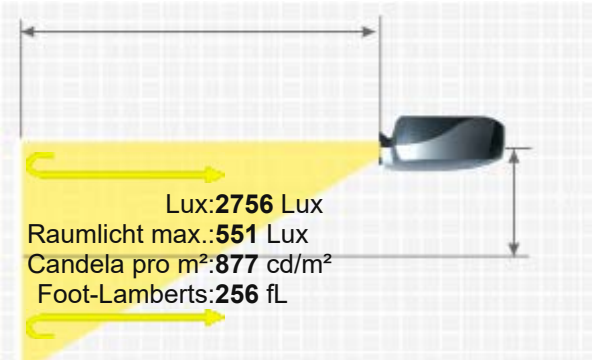

16/9 Leinwandbreite:200 cm
. Leinwand :1 Gain

Audio	1 x 10W
Anschlüsse	2x HDMI in D-sub 15pin in und out Cinch Video in Mini Jack Audio in und out 2x USB-A in RS232C Din 9 pin in RJ45 in

Deckenmontage	JA
Stromverbrauch	380W
Maße BxHxT	445 x 100 x 350 mm (17,5"x3,9"x13,8") 15.58 L/dm³
Betriebsgeräusch	38 / 32 dB im Eco Mode
Gewicht	7,10 kg / 15,43 lbs.
Keystone-Korrektur	Vert.: +/-40° Hori.: +/-15°
Ausleuchtung	-
Frequenz	H-sync: 15-90 kHz V-sync: 50-80 Hz
Foot-Lamberts	256 fL / max. 800 cm Bildbreite
Candela pro m²	896 cd/m²
Ausstattung (Extras)	■ Full HD 1080P kompatibel ■ Eco Mode ■ Kensington Slot ■ High Dynamic Range (HDR) ■ Warping ■ 360° Installation fähig ■ 24/7 Dauereinsatz fähig ■ Passwortschutz ■ PJLink™ ■ Lan Netzwerk kompatibel. ■ Signal-triggered startup
Screen Mirroring	-

Optional erhältliche Objektive

Name	Ratio	Abstand	Shift V	Shift H	Zoom
Zoom Wechselobjektive					
T68 | Short Zoom Lens	0.68-0.8:1	1.4-1.6 m			manuell
Fix Wechselobjektive					
T5 | Short Fixed Lens	0.5:1	1 m			Kein Zoom

Baujahr	2023 // Letzte Datenänderung: 2025-02-24

Mehr Details

https://www.hcinema.de/pro/rolyrle6u.html

Aufgrund unseres stetigen Engagements für die kontinuierliche Verbesserung der Qualität unserer Projektoren-Datenbank, kann diese Broschüre auch ohne Vorankündigung Änderungen unterworfen werden. HCinema haftet nicht für eventuelle, in den Produktbeschreibungen enthaltene Fehler oder Auslassungen.